LUMINAIRE AUTHENTIK



Yoko 1408-LA00

Type: Suspension/Pendant

Matériaux/Materials: Aluminium powder coat • Verre/Glass

Specifications: E26 base LED, 120 volts, dimmable

Poids/Weight: 7 lb.

Garantie/Warranty: 5 ans/years

Certification: cULus
Usage intérieur seulement/Indoor use only

Lien 3D/link: Cliquez ici/Click here

Select colors & finishes - Click here >

Pour tous les fichiers 3D, incluant CAD, Revit et IES, visitez le www.luminaireauthentik.com / For 3D drawings of all products, including CAD, Revit and IES files, please visit www.luminaireauthentik.com

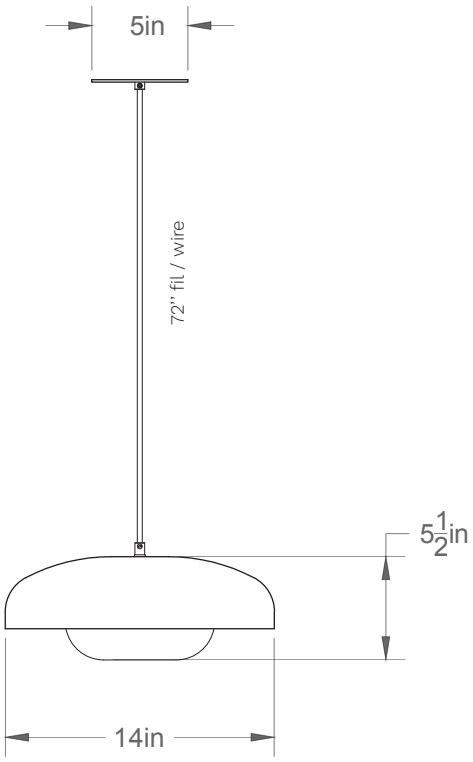

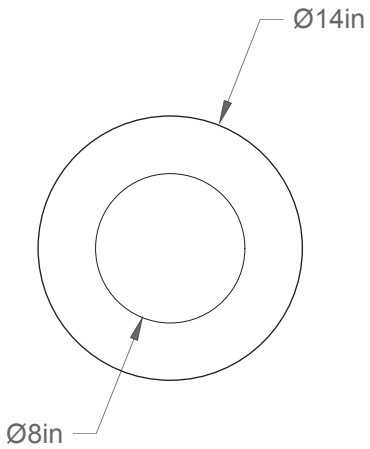

Avant/Front

Dessus/Top

All rights reserved to Luminaire Authentik / Tous les droits sont réservés à Luminaire Authentik © 2025

LA LUMINAIRE

Choisir la couleur **extérieure** de l'abat-jour/ Choose **exterior** shade colour

Blanc Lustré Glossy White **WTL**	Blanc Mat Matt White **WTM**	Blanc Cassé Matt Off-White **OWM**	Crème Lustré Glossy Cream **CRL**	Meringue Mat Matt Meringue **MEM**	Beige Mat Matt Beige **BGM**
Lin Mat Matte Linen **LIM**	Avoine Satin Satin Oat **AVS**	Sable Mat Matte Sand **SAM**	Café Mat Matt Cafe **CFM**	Café Lustré Glossy Cafe **CFL**	Truffe Mat Matt Truffle **TFM**
Vieux Jaune Lustré Glossy Antique Yellow **AYL**	Champs de Blé Lustré Glossy Wheatland **WHL**	Jaune Lustré Glossy Yellow **YLL**	Yellow Boy Lustré Glossy Yellow Boy **YBL**	Tournesol Lustré Glossy Sunflower **SNL**	Or Mat Matt Gold **ORM**
Biscuit Lustré Glossy Biscuit **BIL**	Khaki Lustré Glossy Khaki **KAL**	Sésame Mat Matt Sesame **SEM**	Bronze Mat Matt Bronze **BZM**	Terracotta Lustré Glossy Terracotta **TCT**	Nutmeg Lustré Glossy Nutmeg **NGL**
Canyon Lustré Glossy Canyon **CYL**	Argile Mat Matt Clay **ARM**	Rouge Lustré Glossy Red **REL**	Cerise Lustré Glossy Cherry **CEL**	Rouge Terreux Lustré Glossy Clay Red **RCT**	Nocturne Lustré Glossy Nocturne **NOL**
Barista Lustré Glossy Barista **BAL**	Corten Mat Matt Corten **CTM**	Choco Mat Matt Choco **CCM**	Coyote Lustré Glossy Coyote **COL**	Goyave Lustré Glossy Guava **GUL**	Rhubarbe Mat Matt Rhubarb **RHM**
Sahara Lustré Glossy Sahara **RHL**	Porcelaine Mat Matte Porcelain **POM**	Pêche Mat Matt Peach **PHM**	Vieux Rose Mat Matt Nude **NDM**	Lavande Lustré Glossy Lavander **LVL**	Glacier Lustré Glossy Iceberg **WGL**
Galet Mat Matt Peble **GLM**	Lagoon Lustré Glossy Lagoon **LGL**	Gris Lustré Glossy Grey **GYL**	Pigeon Bleu Lustré Glossy Blue Pigeon **PBL**	Bleu Saphire Lustré Glossy Saphire Blue **BSL**	Sauge Lustré Glossy Sage **SUL**
Vert Supérieur Lustré Glossy Superior Green **SGL**	Bleu Sarcelle Mat Matt Teal Blue **TLM**	Vert Menthe Mat Matt Mint Green **MGM**	Yesterday Green Yesterday Green **GMY**	Cactus Lustré Glossy Cactus **CTL**	Vert Classic Lustré Glossy Classic Green **VCL**
Olive Lustré Glossy Olive **OLL**	Ardoise Mat Matte Slate **SLM**	Charcoal Mat Matt Charcoal **CHM**	Noir Mat Matt Black **BKM**		

© All rights reserved to Luminaire Authentik / Tous les droits sont réservés à Luminaire Authentik 2026

LA LUMINAIRE

Choisir la couleur **intérieure** de l'abat-jour/ Choose **interior** shade colour

Blanc Lustré
Glossy White
WTL

Blanc Mat
Matt White
WTM

Blanc Cassé
Matt Off-White
OWM

Crème Lustré
Glossy Cream
CRL

Meringue Mat
Matt Meringue
MEM

Beige Mat
Matt Beige
BGM

Lin Mat
Matte Linen
LIM

Avoine Satin
Satin Oat
AVS

Sable Mat
Matte Sand
SAM

Café Mat
Matt Cafe
CFM

Café Lustré
Glossy Cafe
CFL

Truffe Mat
Matt Truffle
TFM

Vieux Jaune Lustré
Glossy Antique Yellow
AYL

Champs de Blé Lustré
Glossy Wheatland
WHL

Jaune Lustré
Glossy Yellow
YLL

Yellow Boy Lustré
Glossy Yellow Boy
YBL

Tournesol Lustré
Glossy Sunflower
SNL

Or Mat
Matt Gold
ORM

Biscuit Lustré
Glossy Biscuit
BIL

Khaki Lustré
Glossy Khaki
KAL

Sésame Mat
Matt Sesame
SEM

Bronze Mat
Matt Bronze
BZM

Terracotta Lustré
Glossy Terracotta
TCT

Nutmeg Lustré
Glossy Nutmeg
NGL

Canyon Lustré
Glossy Canyon
CYL

Argile Mat
Matt Clay
ARM

Rouge Lustré
Glossy Red
REL

Cerise Lustré
Glossy Cherry
CEL

Rouge Terreux Lustré
Glossy Clay Red
RCT

Nocturne Lustré
Glossy Nocturne
NOL

Barista Lustré
Glossy Barista
BAL

Corten Mat
Matt Corten
CTM

Choco Mat
Matt Choco
CCM

Coyote Lustré
Glossy Coyote
COL

Goyave Lustré
Glossy Guava
GUL

Rhubarbe Mat
Matt Rhubarb
RHM

Sahara Lustré
Glossy Sahara
RHL

Porcelaine Mat
Matte Porcelain
POM

Pêche Mat
Matt Peach
PHM

Vieux Rose Mat
Matt Nude
NDM

Lavande Lustré
Glossy Lavander
LVL

Glacier Lustré
Glossy Iceberg
WGL

Galet Mat
Matt Peble
GLM

Lagoon Lustré
Glossy Lagoon
LGL

Gris Lustré
Glossy Grey
GYL

Pigeon Bleu Lustré
Glossy Blue Pigeon
PBL

Bleu Saphire Lustré
Glossy Saphire Blue
BSL

Sauge Lustré
Glossy Sage
SUL

Vert Supérieur Lustré
Glossy Superior Green
SGL

Bleu Sarcelle Mat
Matt Teal Blue
TLM

Vert Menthe Mat
Matt Mint Green
MGM

Yesterday Green
Yesterday Green
GMY

Cactus Lustré
Glossy Cactus
CTL

Vert Classic Lustré
Glossy Classic Green
VCL

Olive Lustré
Glossy Olive
OLL

Ardoise Mat
Matte Slate
SLM

Charcoal Mat
Matt Charcoal
CHM

Noir Mat
Matt Black
BKM

© All rights reserved to Luminaire Authentik / Tous les droits sont réservés à Luminaire Authentik 2026

LA
LUMINAIRE

Choisir la couleur du fil (6′ de base et +) / Choose wire colour (6′ standard and +)



Blanc
White
TWT



Gris Pâle
Light Grey
TWG



Crème
Cream
TCR



Café
Cafe
TCF



Nude
Nude
TND



Sésame
Sesame
TSE



Or
Gold
TOR



Truffe
Truffle
TFF



Cuivre
Copper
TCP



Bordeaux
Bordeaux
TBO



Charcoal
Charcoal
TCH



Sauge
Sauge
TSA



Vert Foncé
Dark Green
TVF

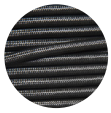

Noir
Black
TBK

Choisir la couleur de la quincaillerie/Choose hardware colour



Laiton Brut
Raw Brass
BRR



Nickel Satin
Satin Nickel
NIR



Même couleur que l'abat-jour
Same colour as shade

Choisir le style de canopy / Choose canopy style

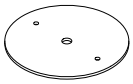

Plat
Flat
03

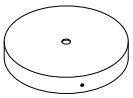

Sans vis
Screwless
04 ($)

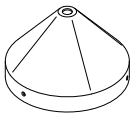

Nomad
QCANOM ($)

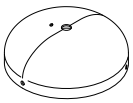

BILLY
QCABIL ($)

Choisir la couleur du canopy / Choose canopy colour



Laiton Brut
Raw Brass
BRR

Blanc Mat
Matt White
WTM



Noir Mat
Matt Black
BKM

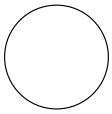

Même couleur que l'abat-jour
Same colour as shade

© All rights reserved to Luminaire Authentik / Tous les droits sont réservés à Luminaire Authentik 2025

LA LUMINAIRE

Choisir le fini des globes de verre Nube / Choose Nube glass ball finish

Finitions standard de la boule de verre / Standard Glass Ball Finish



Clair Givré
Frosted Clear
GB.C-G



Fumé Givré
Frosted Smoked
GB.K-G



Thé Givré
Frosted Tea
GB.TEA-G



Truffe Givré
Frosted Truffle
GB.F-G



Argile Givré
Frosted Clay
GB.A-G



Claire Lustré
Glossy Clear
GB.C-L



Fumé Lustré
Glossy Smoked
GB.K-L



Thé Lustré
Glossy Tea
GB.TEA-L



Truffe Lustré
Glossy Truffle
GB.F-L



Argile Lustré
Glossy Clay
GB.A-L



Opal Lustré
Glossy Opal
GB.O-L

Finitions spécalisées ($) / Specialty Finishes ($)

Opal Givré
Frosted Opal
GB.O-G

© All rights reserved to Luminaire Authentik / Tous les droits sont réservés à Luminaire Authentik 2025